2010.11.01

リユースエッジサポート

RESP-10SV0

特　長

- シャーシー底面の凸を 2.8mm に抑えた省スペース設計です。
- 取付孔の向きにより取り付け方向を決められます。
- 基板を取り外す際は、アームに取り付けられている補助機構が基板を押上げるため、容易に取り外すことができます。

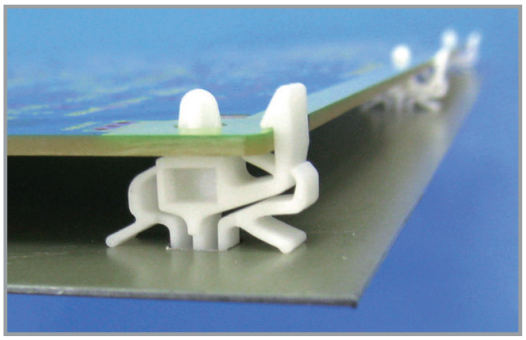

適用板厚	基板側　：t1.6mm
	シャーシ側：t0.5mm～t1.6mm

［単位：mm］

取　付　孔

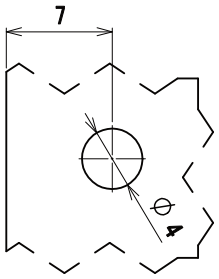

基板側

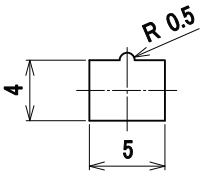

シャーシ側

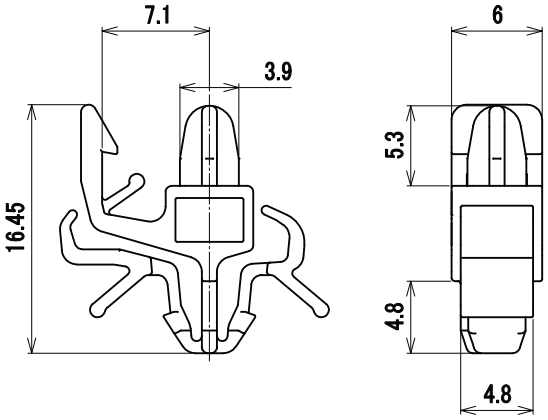

材　質　／　色	66ナイロン UL94V-0認定品／ナチュラル（白）
環　境　対　策	RoHS指令準拠

包装単位／500

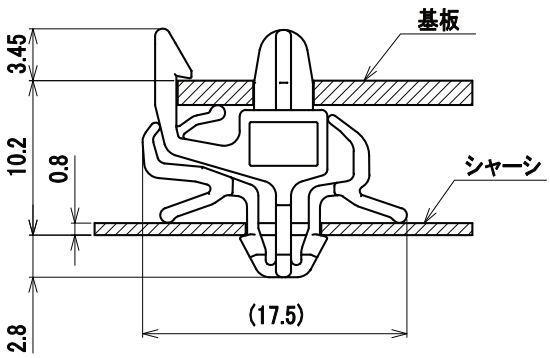

実装状態

取り外し方法

■ プッシュ型

アームを指でつまみ引っ張るだけ

取り付け方法：差込むだけ

取付孔は加工が容易な丸孔形状です。
当社が独自開発したアーム構造は、ワンタッチ着脱を可能にし、どの方向の引張に対しても優れた保持力を発揮します。

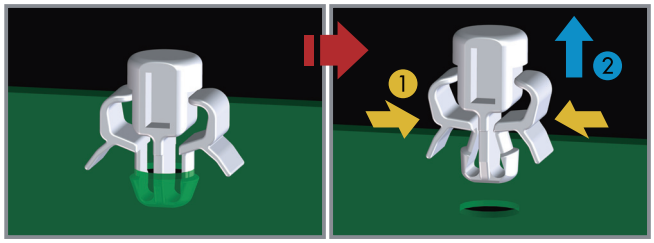

TKK 竹内工業株式会社
本　　社：TEL.03-3727-7721（代）FAX.03-3727-6881　大阪営業所：TEL.072-631-5111　FAX.072-631-5112
名古屋営業所：TEL.052-262-2617　FAX.052-262-2618　静岡営業所：TEL.055-981-3551　FAX.055-981-3553